ИПС 3300, 3301, 3305, 3310, 3320, 3325 (корпус E1)

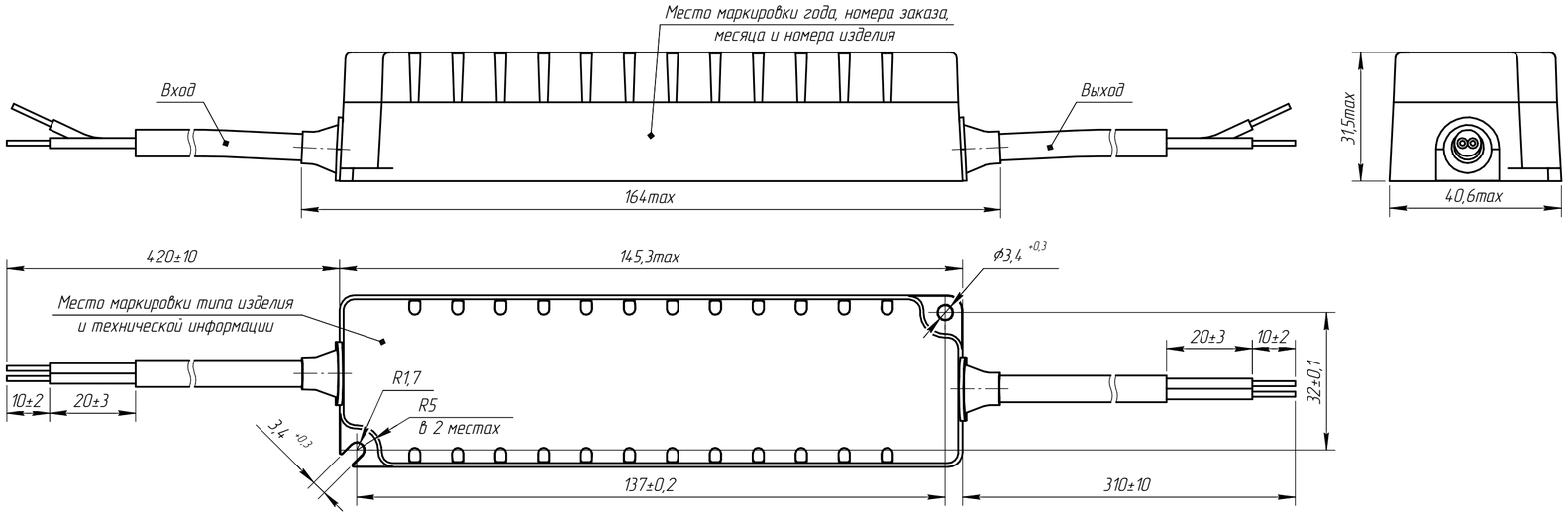

Вход (провод 2х0,75 мм^2): синий – нейтраль, коричневый – фаза.
Выход (провод 2х0,75 мм^2): красный – "+$U_{вых}$", черный – "–$U_{вых}$".

ИПС 3306 и 3313 (корпус E1)

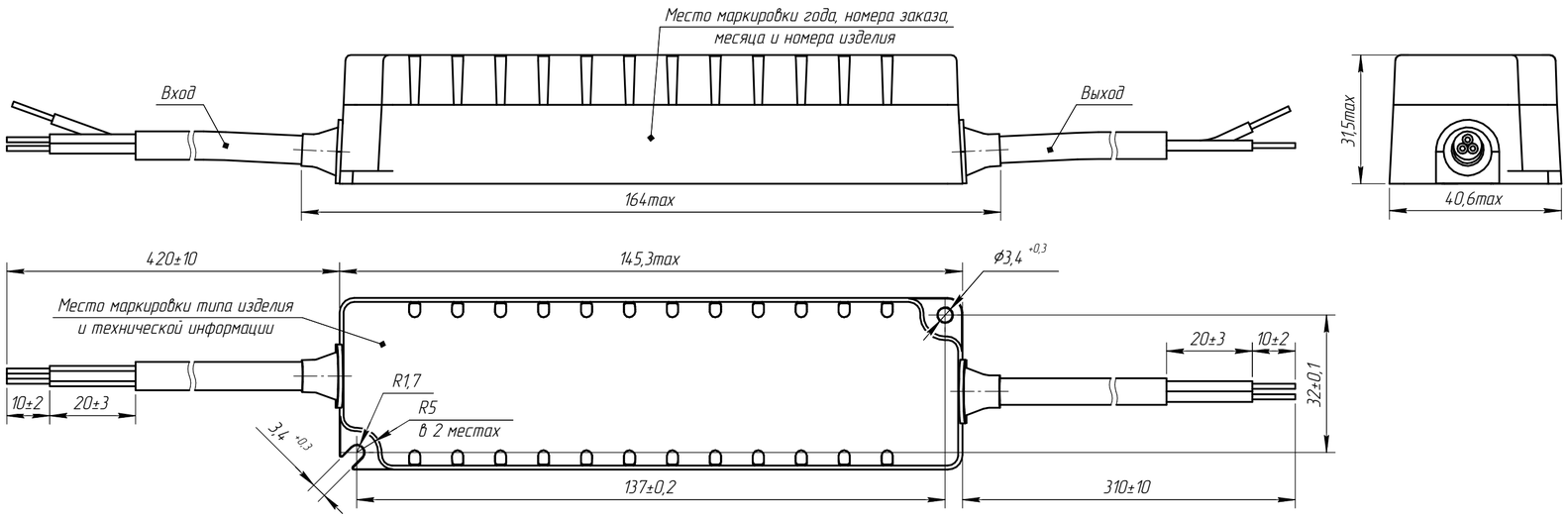

Вход (провод 3х0,75 мм^2): синий – нейтраль, коричневый – фаза, желто-зеленый – земля.
Выход (провод 2х0,75 мм^2): красный – "+$U_{вых}$", черный – "–$U_{вых}$".